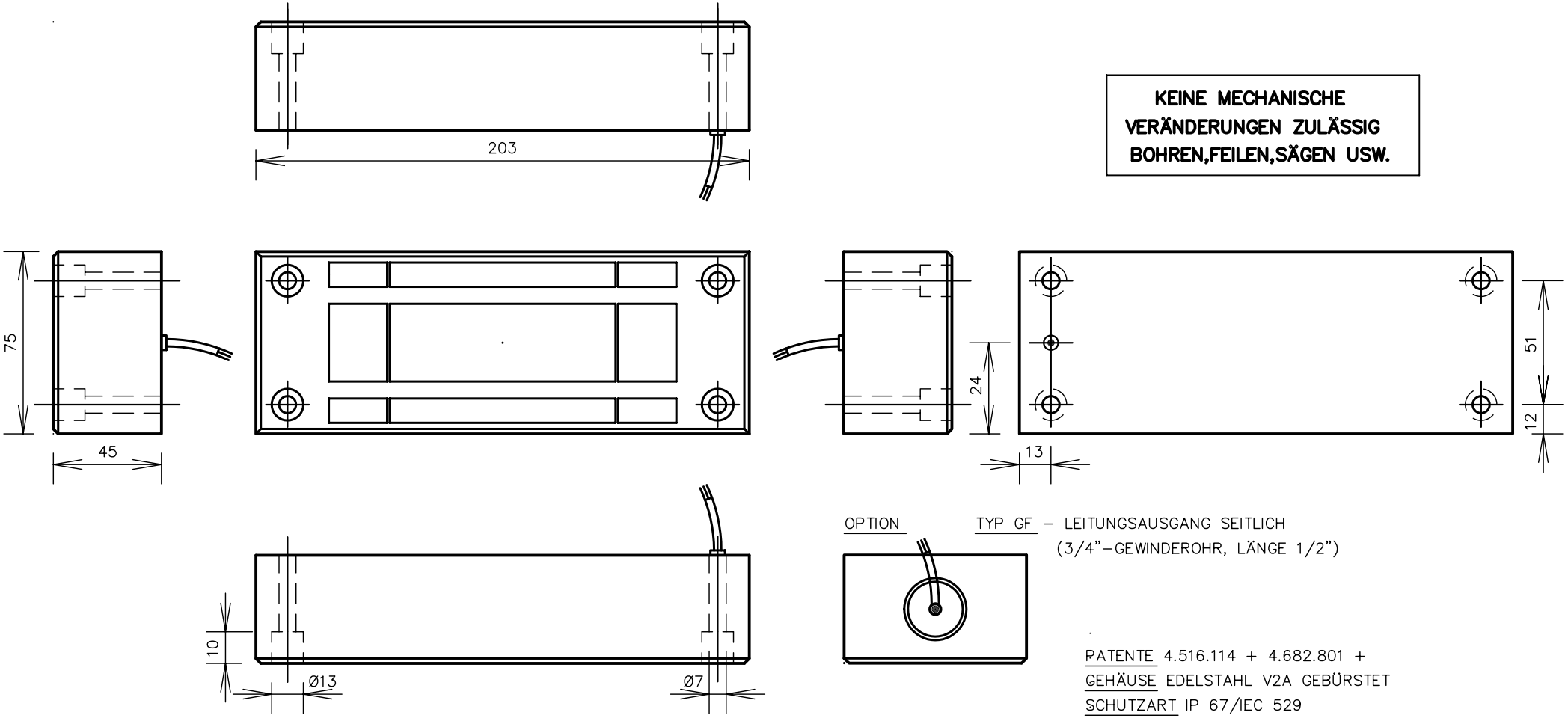

KEINE MECHANISCHE VERÄNDERUNGEN ZULÄSSIG BOHREN,FEILEN,SÄGEN USW.

OPTION

TYP GF – LEITUNGSAUSGANG SEITLICH (3/4"–GEWINDEROHR, LÄNGE 1/2")

VERSCHLUSSKRAFT (PRÜFUNG –10% SPANNUNG)

bis zu 600 kP

gemäss Hersteller–Angaben SECURITRON, USA

ELEKTRISCHE DATEN BEI SPG. –50% BIS +30%

	12V		24V		
	mA	Ohm	mA	Ohm	Watt
M6	250	48	125	192	3,0W

PATENTE 4.516.114 + 4.682.801 +
GEHÄUSE EDELSTAHL V2A GEBÜRSTET
SCHUTZART IP 67/IEC 529
TEMPERATURBEREICH –40°C BIS +60°C
LEITUNG AM MAGNET ca. 2,5 m
OBERFLÄCHENBEHANDELT NACH MIL–SPEC–NORM
KORROSION NACH DIN EN ISO 6988 + NEMA 4X
FÜR FH–TÜREN GEEIGNET GEMÄSS UL–PRÜFUNG
ZUM INNEN– UND AUSSENEINSATZ GEEIGNET

MAGLOCK® DSS®TÜRKONTROLLEN
70180 STUTTGART
Mozartstrasse 20 A
Telefon 0711–604311 + 0800–MAGLOCK
Telefax 0711–604695

MAGNETVERSCHLUSS–ANLAGE
ZULASSUNG G129 GEMÄSS LBO

MAGNETVERSCHLUSS
M6 TYP F

ANSICHT
TECHNISCHE DATEN

Pr–Nr: 001/061			
Z–Nr: MV–M6–F		SEITE:	
Rev 03		FACHG: ELT	
MASSSTAB	DATUM	CAD	GEPR
1:2,5	14/12/00		KEMKE